1. Introduzione 3

2. Marketing 13

3. Design 21

4. Praticità ed equipaggiamento 25

5. Telaio 31

6. Motori 39

7. Sicurezza 45

8. Costi di esercizio 53

9. Produzione 57

10. Specifiche tecniche & principali equipaggiamenti 59

Introduzione

Dinamismo urbano per una nuova generazione

- Il nome AYGO esprime l'idea di una mobilità libera e dinamica
- AYGO è prodotta nel nuovissimo stabilimento nella Repubblica Ceca dove verrà realizzata in 100.000 unità l'anno
- AYGO è stata pensata, progettata e realizzata secondo la filosofia "Vibrant Clarity", per offrire un prodotto unico, dalla forte personalità
- Disponibile in due livelli di allestimento, AYGO ed AYGO Sol, è al vertice del segmento per completezza e ricchezza di equipaggiamenti
- Per dotazioni di sicurezza, come ABS con EBD, il sistema di airbag e l'abitacolo a deformazione programmata realizzato con acciaio ad alta resistenza (MICS), AYGO si pone come riferimento per il mercato delle auto compatte
- AYGO è dotata di un nuovo motore Toyota a benzina 3 cilindri con fasatura variabile di 1.0 litro di cilindrata, realizzato interamente in lega d'alluminio, in grado di offrire prestazioni, consumi ed emissioni al vertice della categoria

AYGO BY TOYOTA

L’approccio di mercato

AYGO, il cui nome deriva dalla combinazione delle due sillabe “I” – “io” – e “go” – “andare” -, nasce per offrire la massima libertà di movimento ai giovani della nuova generazione, quelli attenti alle mode e ai trend, e che vivono l’auto come strumento per provare nuove esperienze con gli amici.

A partire da luglio, le prime AYGO saranno consegnate in tutta Italia a 500 selezionati clienti che la potranno acquistare in anteprima. 500 giovani in linea con il carattere innovativo e dinamico della nuova Toyota che potranno guidarla in anteprima e che contribuiranno a comunicare e far conoscere AYGO al grande pubblico.

Design

Rigettando il comune stereotipo secondo cui “compatta vuol dire economica”, AYGO ridefinisce la percezione di ciò che può essere una vettura compatta. Facendo leva su sensazioni positive, come divertimento, coinvolgimento e intraprendenza, AYGO, con il suo stile sportivo, si propone come mezzo ideale attraverso cui il cliente può vivere nuove ed emozionanti esperienze.

Per esprimere chiaramente un’immagine di dinamicità urbana, la linea è stata studiata per trasmettere, da qualunque punto essa venga vista, emozione e sportività: i paraurti avvolgenti, così come i passaruota pronunciati, sono stati disegnati per enfatizzare l’idea di una vettura attaccata al suolo, divertente da guidare e sicura.

Lo stile del frontale è caratterizzato da una forma tridimensionale, quasi a freccia, che anticipa il nuovo stile Toyota dominato dal logo del Brand che punta a sottolineare la natura dinamica del veicolo.

I proiettori anteriori, di forma allungata, sono caratterizzati da un design hi-tech che si integra con il posteriore della vettura, dominato dai fanali a sviluppo orizzontale e contraddistinti da una bombatura caratteristica.

In più, gli sbalzi ridotti e il design “cab-forward” (abitacolo avanzato) contribuiscono a rendere l’idea di una vettura compatta con un incredibile spaziosità per l’abitacolo.

Il design interno riflette le linee degli esterni. Il cruscotto è compatto, a doppia tonalità, per sottolineare uno spazio incredibilmente ampio e vivibile. I comandi del sistema di climatizzazione, a forma cilindrica, sono caratterizzati da un design originale ed ergonomico ed insieme alla strumentazione, chiara e semplice, rendono più rilassante e sicura la vita a bordo.

Il pannello di rivestimento delle portiere riprende il colore della carrozzeria per trasmettere all’interno un’atmosfera più vivace e giovane.

Toyota ha introdotto sulla plancia un nuovo tipo di rivestimento che enfatizza non soltanto la bellezza del materiale, ma fissa anche dei nuovi standard in termini di resistenza alla scalfittura.

Il moderno design dei sedili, sagomati ed avvolgenti, permette al guidatore ed ai passeggeri di sentirsi immediatamente parte integrante della vettura.

Praticità ed equipaggiamento

L'abitacolo di AYGO è stato progettato per accogliere comodamente fino a 4 adulti: questo risultato è stato reso possibile da un passo molto ampio e da sbalzi ridotti, che hanno permesso di ottenere un'abitabilità al vertice della categoria.

Il vano bagagli offre un volume di 139 litri. Questo spazio è ulteriormente implementato dai 25 litri di capienza complessiva offerta dalle tasche sulle portiere, dalle 8 vaschette, dai 3 portabicchieri e dal portamonete.

Ma le innovazioni di AYGO si possono apprezzare analizzandone i particolari: **il quadro strumenti**, ad esempio, **è montato sul piantone dello sterzo**, in modo tale che la sua posizione cambi a seconda dell'inclinazione del volante, garantendo a guidatori di altezze diverse la massima visibilità.

Per chi ha bisogno di riporre i propri oggetti, AYGO offre numerosi vani: 4 tasche sulle porte, 8 vaschette, 3 portabicchieri ed un portamonete.

Il cliente AYGO può scegliere tra due livelli di equipaggiamento: "AYGO", o il più ricco livello "**AYGO Sol**". L'equipaggiamento di sicurezza di AYGO fissa nuovi parametri di riferimento per le auto di questo segmento.

Oltre all'ABS con EBD e ad elementi strutturali come la scocca a deformazione programmata (MICS), sono disponibili, a seconda delle versioni, gli airbag frontali e laterali, il climatizzatore, il servosterzo elettrico ad azione progressiva, il volante regolabile in altezza, la chiusura centralizzata con telecomando e gli alzacristalli elettrici. AYGO Sol, la più equipaggiata, può inoltre essere integrata da un sistema audio completo di radio, lettore CD, 6 altoparlanti ed ingresso (AUX) che permette di collegare un apparecchio esterno come, ad esempio, un lettore MP3.

Per poter poi creare un'AYGO su misura per ogni cliente sono stati predisposti dei pacchetti di arricchimento che possono rendere più esclusiva la propria AYGO.

Telaio e carrozzeria

Con una lunghezza totale di appena 3410 mm, AYGO è una delle auto 4 posti più corte sul mercato. Se a ciò si aggiunge un raggio di sterzata estremamente ridotto (4,73 m), ne deriva che la nuova AYGO ha una eccezionale manovrabilità anche nelle più anguste strade cittadine, che consente di parcheggiare negli spazi più stretti dove la maggior parte delle altre vetture non possono infilarsi.

La sospensione anteriore deriva da quella della Yaris ed è stata appositamente ottimizzata per le esigenze della nuova piattaforma. Sul posteriore si ritrova l'assale torcente, per il quale è stato adottato un profilo a V rovesciata – una soluzione che garantisce notevoli vantaggi in termini di peso e rigidità torsionale.

Tutte le AYGO sono equipaggiate di serie con servosterzo elettrico EPS sensibile alla velocità. L'EPS consente inoltre una riduzione dei consumi di oltre il 3% rispetto a un normale sistema idraulico.

Il sistema frenante di AYGO prevede dischi anteriori ventilati di 247 mm di diametro e tamburi posteriori da 200 mm ed è completato dall'ultima generazione di ABS comprendente il sistema EBD (Electronic Brake-force Distribution).

Motori

Gli ingegneri Toyota hanno messo a punto un nuovo motore benzina 1.0 VVT-i, puntando su un frazionamento a tre cilindri. Questa leggera unità pesa soltanto 67 kg, il che significa che è tra i motori più leggeri del mercato.

E' inoltre il più potente nella classe 1.0 (68 CV / 50 kW) ed è anche al vertice della classe per quanto riguarda la coppia (93 Nm a 3600 giri/min).

AYGO 1.0 vanta il consumo combinato tra i più bassi del segmento, appena 4,6 litri/100 km. Lo stesso si può dire per le emissioni CO_2 con un valore di appena 109 g/km.

All'inizio del 2006 AYGO sarà inoltre disponibile con un motore diesel 1.4 litri, di derivazione PSA Peugeot Citroën.

Sicurezza

AYGO è un'auto compatta per la città e che, per filosofia di progettazione, si pone in concorrenza con le vetture del segmento superiore in molte aree. Per esempio, impiega un **elevato contenuto di acciaio ad alta resistenza**, mentre per gran parte della carrozzeria è stato adottato l'**acciaio galvanizzato**.

Con AYGO, Toyota punta a ottenere il massimo della sicurezza attiva e passiva. La vettura è dotata del sistema MICS (**Minimal Intrusion Cabin System**), una struttura di sicurezza che riduce il rischio di traumi seri durante un urto. Questo sistema è stato già adottato sulla Avensis e sulla Corolla Verso che hanno entrambe ottenuto 5 stelle nei test Euro NCAP.

Su tutte le AYGO sono inoltre disponibili le più moderne dotazioni di sicurezza passiva: **airbag** anteriori e laterali, i **pretensionatori delle cinture**, l'interruttore di **disinserimento dell'airbag anteriore** lato passeggero, ed un **sistema sonoro di avvertimento per l'allacciamento della cintura su tutte le versioni**.

Con AYGO, Toyota vuole anche realizzare la migliore protezione nel segmento anche per il pedone. Un esempio è la struttura ad assorbimento d'energia nel rinforzo del paraurti anteriore. Quando si deforma, la struttura è in grado di assorbire l'energia d'impatto, minimizzando il livello di traumi alle gambe.

Costo di gestione

Nel progettare AYGO, Toyota non voleva creare solo un'auto da città trendy e dinamica. Oltre a proporre un look moderno, AYGO è la risposta per chi desidera una mobilità intelligente e dai bassi costi di gestione.

Il motore 1.0 VVT-i, infatti, si caratterizza per il tempo di manutenzione complessiva più basso della classe dopo 100.000 km: 4,2 ore. Ciò significa che questa voce peserà di meno sul costo del tagliando di manutenzione.

AYGO è anche la **vettura più efficiente del segmento in termini di consumo** (4,6 l/100 km, nel ciclo combinato), elemento che contribuisce ulteriormente a contenere i costi di gestione.

E per una maggiore tranquillità, Toyota offre su AYGO una **garanzia di 3 anni (o fino 100.000 km, se coperti prima della scadenza temporale)**, a ribadire la qualità e l'affidabilità. AYGO è anche coperta da una **garanzia anticorrosione di 12 anni**.

Per venire incontro alle esigenze dei clienti più giovani e che si troveranno a dover gestire per la prima volta un acquisto importante come quello di un'auto, Toyota offrirà, attraverso la sua finanziaria (Toyota Financial Services – TFS), diversi schemi di finanziamento con soluzioni molto innovative.

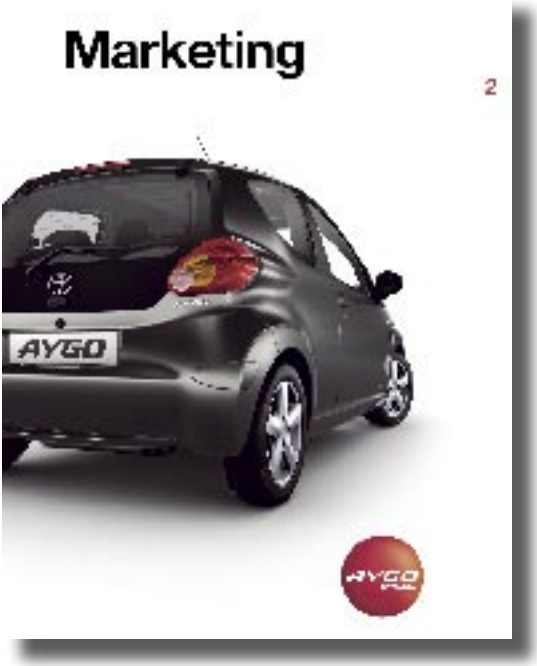
Marketing
2
AYGO
AYGO

Marketing

Un approccio totalmente nuovo

- Una piccola Toyota agile e divertente
- Ingresso di Toyota in un nuovo segmento di mercato
- Saranno 100.000 le AYGO prodotte ogni anno
- Una innovativa strategia di lancio

Vivere in città richiede un tipo di automobile che sia al tempo stesso pratica e facile da parcheggiare, ma anche in grado di offrire una guida dinamica e uno stile trendy. AYGO, con il suo stile sportivo e dinamico, è la risposta Toyota alle esigenze di un pubblico giovane, alla ricerca di un prodotto innovativo capace di garantire i massimi standard di qualità e sicurezza. Lunga appena 3.410 mm, larga 1.615 mm, alta 1.465 mm, AYGO è capace di ospitare comodamente 4 adulti, garantendo loro tutto il comfort necessario.

AYGO è quindi la più grande sfida Toyota per il 2005: non solo perché segna l'ingresso di Toyota in un nuovo segmento, quello delle vetture compatte di segmento Sub-B, ma anche perché rappresenta il completamento di una gamma di prodotti molto articolata.

AYGO BY TOYOTA

Per stile e contenuti AYGO ha il potenziale per attrarre clienti giovani e giovanissimi ed è per questo motivo che ci si aspetta che la maggior parte dei clienti saranno nuovi. AYGO, infatti, aggiunge caratteristiche emozionali ai valori razionali di qualità superiore, durata e affidabilità di Toyota.

Quest'anno Toyota prevede di vendere in Europa 25.000 AYGO, per poi salire a 100.000 nel 2006. Questa vettura sarà prodotta nella Repubblica Ceca da TPCA (Toyota Peugeot Citroën Automobile) con un volume di 100.000 unità l'anno.

Una speciale strategia di lancio

- Processo di lancio focalizzato sulle principali aree metropolitane
- Una innovativa strategia di lancio

La campagna di lancio di AYGO avrà uno stile innovativo, indirizzato principalmente al pubblico di riferimento, quello più giovane e dinamico, ma capace di abbracciare un bacino potenziale molto più ampio, fatto di quelle famiglie che desiderano una Toyota come seconda o terza auto oppure che la scelgono come prima vettura per i figli e che desiderano essere rassicurati in tema di affidabilità, qualità e sicurezza.

A partire da luglio, le prime AYGO saranno consegnate in tutta Italia a 500 selezionati clienti che la potranno acquistare in anteprima, 500 giovani in linea con il carattere innovativo e dinamico di AYGO che la potranno guidare in anteprima e che contribuiranno a comunicare e far conoscere AYGO al grande pubblico.

AYGO “Create”

- Una libera interpretazione dello spirito AYGO
- Abbraccia un’ampia gamma di culture cittadine
- Tre vetture AYGO “Create” sono state esposte al Salone di Ginevra

Toyota ha selezionato dieci giovani artisti emergenti, provenienti dalle 10 principali città d’Europa, allo scopo di far esprimere la loro personale interpretazione della filosofia che è alla base della nuovissima city-car di Toyota. La carrozzeria della Toyota AYGO è stata scelta come mezzo per esprimere la loro visione, con l’unica limitazione di non alterare la forma fisica di AYGO.

Questi giovani artisti, di età compresa tra i 25 e i 35 anni, hanno realizzato le loro AYGO “Create” in linea con il loro personalissimo punto di vista sull’attuale cultura urbana. Sono partiti dalla carrozzeria bianca della AYGO su cui hanno aggiunto un disegno grafico, un’illustrazione, un’immagine tridimensionale o anche un collage. Il risultato: 10 interpretazioni, molto differenti, di un’esistenza moderna, giovane e urbana.

Questa iniziativa vuole promuovere nuove espressioni di arte urbana, offrendo al tempo stesso visibilità al lavoro di artisti giovani e promettenti.

Tra le 10 AYGO “Create” inizialmente prodotte, ne sono state scelte tre per abbellire lo stand Toyota al Salone di Ginevra. Si tratta di quelle “affrescate” da Arjan Groot di Amsterdam, Marcus Maurer di Monaco di Baviera, e Teemu Suivala di Helsinki.

Trentaduenne di Amsterdam, Groot è un disegnatore grafico co-fondatore della rivista “A10”. Ha dedicato il suo design per AYGO “Create” a quella tipologia di individui coraggiosi che aiutano gli altri. ‘Help is on the way’ (l’aiuto è sulla strada) è il nome della sua AYGO “Create”.

Marcus Maurer, 34 anni, ha lavorato con alcune delle più prestigiose società di design londinesi durante un periodo di sei anni, durante il quale ha maturato esperienze in diverse aree della comunicazione visiva. Per la sua AYGO ha scelto il nome “Autobahn”. Per Marcus, l’indicazione Autobahn è un simbolismo internazionale sinonimo di libertà e avventura”.

Il ventisettenne designer finlandese Suivala, ha organizzato la retrospettiva Syrup Helsinki nel 2001, evento cui si è ispirato nel definire la sua interpretazione di AYGO. La sua idea è stata quella di trasformare l’auto in un’opera artistica aggiungendo uno specifico elemento di “graphic art” alla superficie, denominato “Ieri alle 6”. “Ricaviamo la nostra ispirazione dall’espressionismo astratto, dall’illustrazione degli ultimi anni sessanta e dalla grafica tessile giapponese”, dice. Il risultato finale del suo lavoro: la forma psichedelica si fonde con l’astratto.

Gli altri artisti coinvolti in AYGO “Create” sono l’italiano Giorgio Camuffo, fondatore dello Studio Camuffo di Venezia; Jacek Czajka, che segue l’F.Art polacca, Laurent Fetis di Parigi (tra i cui lavori vanno ricordati gli impegni per Eley Kishimoto, Bless, Showstudio.com, Vogue, Wallpaper); Akiko Kanna di Londra (Hakkasan, Yauatcha); lo svizzero Micha Weidmann (già art director The Fashion, Circuit Barcelona, Tate Modern); lo spagnolo Angel Souto e il portoghese Valdemar Lamego.

Design

3

AYGO
AYGO

Design

Giovane e sportivo

- Un design innovativo e una personalità marcata
- Riconoscibile immediatamente come una Toyota
- Disponibile a 3 o 5 porte
- Design interno di qualità e distintivo

Esterno

- Un design emozionale e sportivo
- Il DNA Toyota nelle linee della carrozzeria
- Auto compatta ma con notevole spaziosità interna

Rigettando il comune stereotipo secondo cui “compatta vuol dire economica”, AYGO ridefinisce la percezione di ciò che può essere una vettura compatta. Facendo leva su sensazioni positive, come divertimento, coinvolgimento e intraprendenza, AYGO, con il suo stile sportivo, si propone come mezzo ideale attraverso cui il cliente può vivere nuove ed emozionanti esperienze.

Per esprimere chiaramente un'immagine di dinamicità urbana, la linea è stata studiata per trasmettere, da qualunque punto essa sia vista, emozione e sportività: i paraurti avvolgenti, così come i passaruota pronunciati, sono stati disegnati per enfatizzare l'idea di una vettura attaccata al suolo, divertente da guidare e sicura.

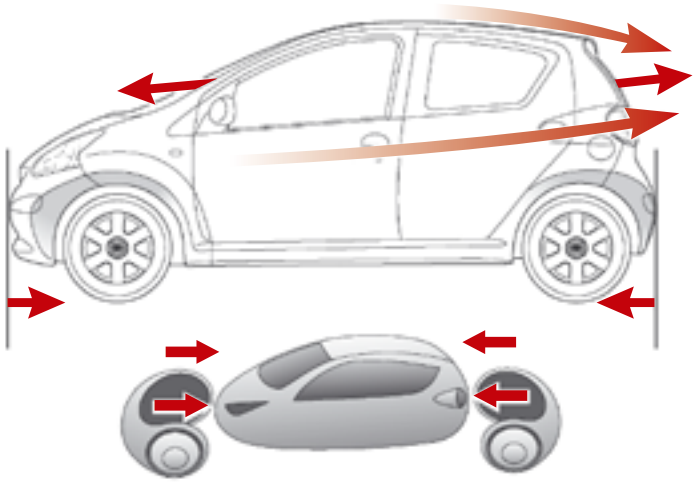

Lo stile del frontale è caratterizzato da una forma tridimensionale, quasi a freccia, che anticipa il nuovo stile Toyota dominato dal logo del Brand che punta a sottolineare la natura dinamica del veicolo.

I proiettori anteriori, di forma allungata, sono caratterizzati da un design hi-tech che si integra con il posteriore della vettura, dominato dai fanali a sviluppo orizzontale e contraddistinti da una bombatura caratteristica.

In più, gli sbalzi ridotti, e il design "cab-forward" (cabina avanzata) contribuiscono a rendere l'idea di una vettura compatta con un incredibile spaziosità per l'abitacolo.

Interno

- Un design moderno e giovane
- Strumentazione solidale con lo sterzo
- Sedili anteriori con poggiatesta integrato

Il design interno riflette le linee degli esterni. Il cruscotto è compatto, a doppia tonalità, per sottolineare uno spazio incredibilmente ampio e vivibile. I comandi del sistema di climatizzazione, a forma cilindrica, sono caratterizzati da un design originale ed ergonomico ed insieme alla strumentazione, chiara e semplice, rendono più rilassante e sicura la vita a bordo.

Il pannello di rivestimento delle portiere riprende il colore della carrozzeria per trasmettere all'interno un'atmosfera più vivace e giovane.

Toyota ha introdotto sulla plancia un nuovo tipo di rivestimento che enfatizza non soltanto la bellezza del materiale, ma fissa anche dei nuovi standard in termini di resistenza alla scalfittura.

Il moderno design dei sedili, sagomati, avvolgenti e con poggiatesta integrato di intonazione sportiva, permette al guidatore ed ai passeggeri di sentirsi immediatamente parte integrante della vettura.

Rivestimenti e composizione della plancia

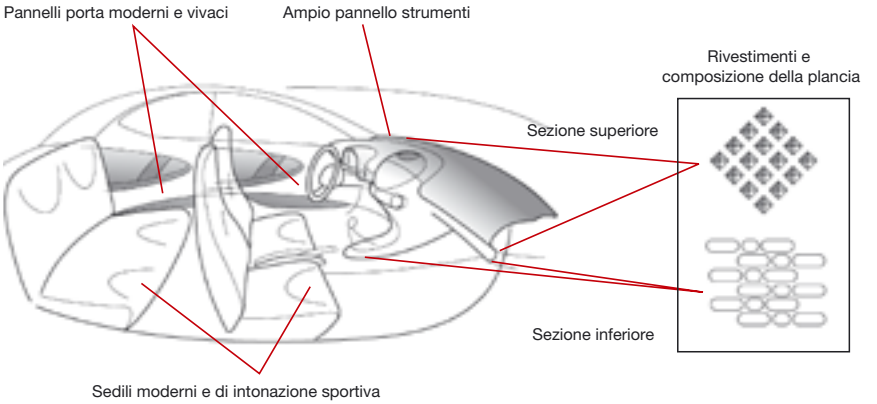

Praticità ed equipaggiamento

4

Praticità ed equipaggiamento

Spaziosa e innovativa

- Grande abitabilità interna
- Facile accesso a bordo
- Dotazioni complete
- Numerosi vani portaoggetti distribuiti nell'abitacolo

L'interno di AYGO è stato progettato per accogliere comodamente passeggeri di ogni taglia: grazie al passo molto ampio (2,34 m) ed alla larghezza di oltre 1,6m, 4 adulti possono viaggiare in pieno comfort potendo contare su tutto lo spazio necessario.

Sulla 3 porte, inoltre, per facilitare l'accesso ai posti posteriori, i sedili anteriori si spostano in avanti lasciando oltre 20 cm per il passaggio delle gambe dei passeggeri.

Queste caratteristiche, unite agli sbalzi estremamente contenuti, fanno di AYGO una delle vetture più vivibili della categoria grazie ad un rapporto tra dimensioni esterne e spazio interno tra i migliori in assoluto.

Il grande comfort di AYGO, deriva però anche da soluzioni intelligenti ed innovative quali, ad esempio, il quadro strumenti posizionato direttamente sul piantone dello sterzo: in questo modo, ogni volta che si regola l'altezza del volante, si ha la certezza di mantenere ottimale la visibilità della strumentazione.

Il vano bagagli, 139 litri a filo con la cappelliera, è integrato da altri 25 litri di spazio offerti dalle tasche sulle portiere, 8 vaschette portaoggetti, 3 portabicchieri ed un cassetto per monete. In totale lo spazio disponibile arriva a 164 litri.

Vani portaoggetti

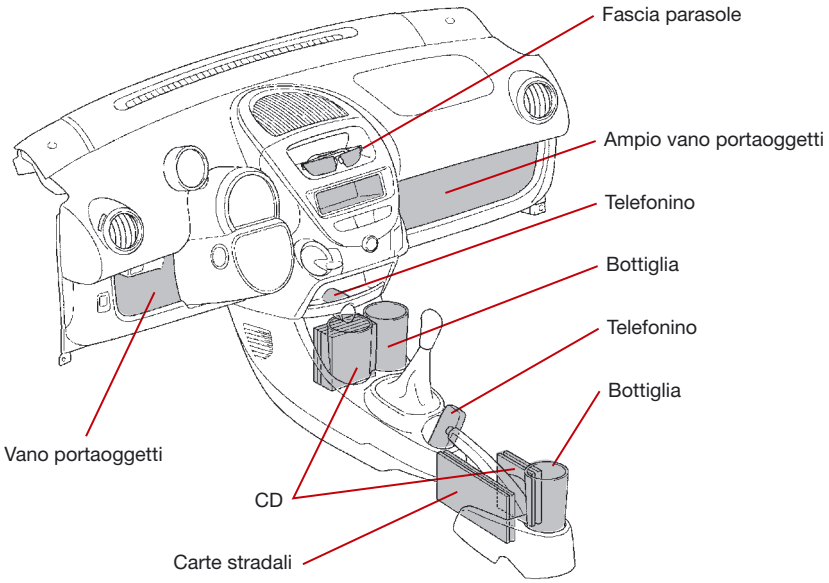

C’è una AYGO per tutti

- Dotazioni complete
- In linea con i gusti dell’esigente cliente italiano

Il cliente AYGO può scegliere tra due livelli di equipaggiamento entrambi molto completi.

L’equipaggiamento di sicurezza di AYGO fissa nuovi parametri di riferimento per le auto di questo segmento. Oltre all’ABS con EBD e ad elementi strutturali come la scocca a deformazione programmata (MICS), sono disponibili gli airbag frontali e laterali, il climatizzatore, il servosterzo elettrico ad azione progressiva, il volante regolabile in altezza, la chiusura centralizzata con telecomando e gli alzacristalli elettrici. AYGO Sol può inoltre essere integrata da un sistema audio completo di radio da 35 W x 4, lettore CD, 6 altoparlanti ed ingresso audio (AUX) che permette di collegare un apparecchio esterno come, ad esempio, un lettore MP3.

Sono stati predisposti dei pacchetti di arricchimento che possono rendere più esclusiva la propria AYGO.

Telaio

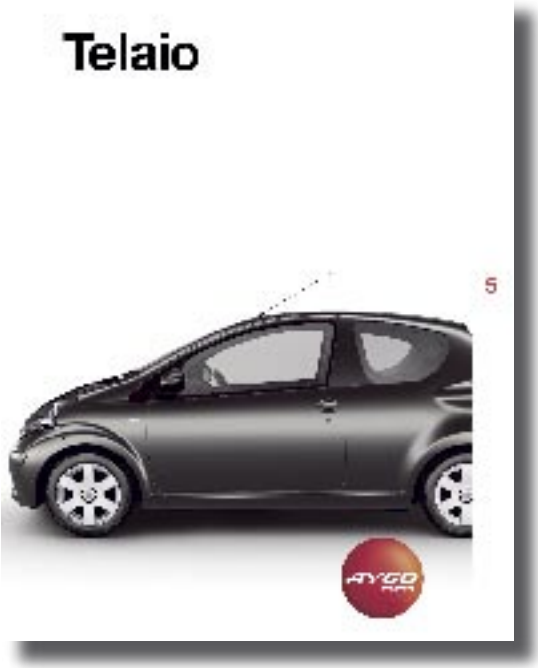

www.aygo.toyota.it

Telaio

Costruita per durare

- Alto contenuto di acciaio ad alta resistenza
- **Garanzia generale di 3 anni o fino a 100.000 km**
- Garanzia anticorrosione di 12 anni
- La migliore protezione contro il pietrisco

AYGO, con i suoi 3.410 mm, è la perfetta sintesi di agilità, piacere di guida e praticità.

Per il suo telaio è stato adottato acciaio galvanizzato, fattore che ha permesso di garantire AYGO contro la corrosione per 12 anni. Per garantire la massima sicurezza agli occupanti, in aggiunta, il telaio è formato da acciaio ad alta resistenza, capaci di aumentare la resistenza torsionale e la protezione dagli urti a tutto vantaggio della protezione degli occupanti.

Questo materiale si caratterizza per un carico di snervamento più alto rispetto ai normali acciai (45 kgf/mm^2 invece di 28 kgf/mm^2) e la sua applicazione nel telaio consente non solo una maggiore rigidità ma anche un peso più basso grazie ai pannelli metallici più sottili.

E' stata anche allargata la sezione trasversale del pannello inferiore, che dona alla vettura un aspetto più solido e che garantisce una migliore protezione antipietrisco.

Aree della carrozzeria che utilizzano acciaio ad alta resistenza

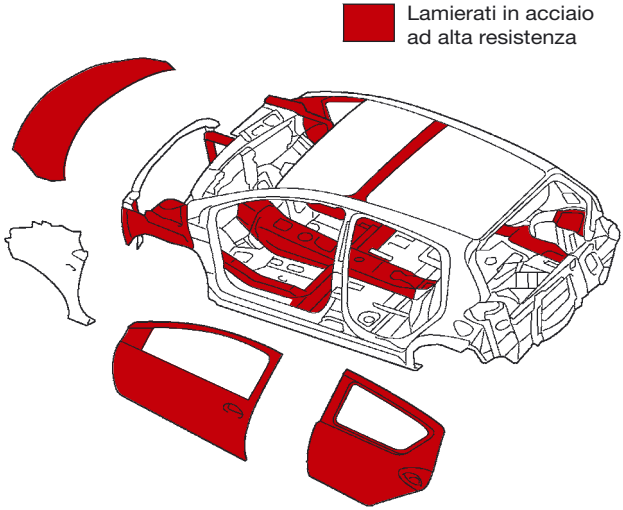

Le giuste dimensioni

- Compatta e agile
- Raggio di sterzata ridotto
- Cerchi da 14”

Vivere in città richiede un’auto che sia al tempo stesso pratica e facile da parcheggiare. AYGO risponde a queste esigenze con le sue dimensioni compatte che garantiscono una grande manovrabilità ed agilità nel caotico ambiente urbano grazie ad una lunghezza totale di soli 3.410 mm. E’ una delle 4 posti più corte sul mercato. Considerando anche il suo raggio di sterzata ridotto (4,73 m), AYGO si propone come la vettura ideale per affrontare le più strette vie cittadine permettendole di infilarsi nei parcheggi più angusti ed inaccessibili alla maggior parte delle altre automobili.

Ma AYGO, oltre ad essere una eccellente city-car, è un'auto sicura in ogni condizione di guida. Grazie alle ampie carreggiate (1.420 mm anteriormente e 1.410 mm posteriormente), il comportamento stradale è sempre prevedibile e sicuro, garantendo la massima stabilità quando si affrontano le curve o si effettuano rapidi cambiamenti di corsia. Inoltre, AYGO offre di serie ruote da 14 pollici con pneumatici 155/65 R 14.

Sospensioni

- Geometria McPherson all'avantreno
- Inedito assale torcente al retrotreno

Sospensioni anteriori

Sospensione posteriore

Le sospensioni anteriori derivano da quelle della Yaris, ma il team di sviluppo ha svolto un intenso lavoro di ottimizzazione per i requisiti specifici di questa piattaforma, adottando uno schema McPherson con bracci a forma di L e sistema anti-affondamento.

Sul retrotreno si ritrova invece un assale torcente completamente nuovo. L'assale torcente di AYGO introduce una barra trasversale con un profilo a V rovesciata, soluzione che assicura notevoli vantaggi in termini di peso perché non richiede una barra stabilizzatrice indipendente, dal momento che quest'ultima è ora integrata nell'assale stesso.

Sterzo

- Servosterzo elettrico EPS di serie
- Colonna sterzo regolabile in altezza

Tutte le AYGO adottano il servosterzo elettrico EPS (Electric Power Steering) tanto leggero nel traffico cittadino quanto rapido e preciso a velocità più elevate di quelle urbane o se si effettua una manovra rapida in caso di emergenza. L'EPS è sensibile alla velocità ricavando informazioni direttamente dai sensori di velocità dell'ABS: ciò permette di avere uno sterzo leggero alle basse andature - utile per la guida cittadina e nelle fasi di parcheggio - ma con una risposta più pronta alle alte velocità per garantire una maggiore stabilità del veicolo. In più, tutte le AYGO hanno il volante regolabile in altezza per garantire sempre a tutti i guidatori la massima visibilità degli strumenti, solidali con la colonna dello sterzo.

Tra i vantaggi di un sistema come l'EPS va anche sottolineato il fatto che consente una riduzione media dei consumi di carburante di circa il 3% rispetto ad un normale servosterzo idraulico. Ciò è possibile perché l'EPS è attivo solo quando necessario. In un sistema convenzionale, invece, la pompa idraulica, essendo attivata dal motore, è sempre in funzione.

L'EPS, infine, è capace di filtrare anche le vibrazioni che possono esser trasmesse al volante quali, ad esempio, le reazioni e le vibrazioni in frenata, smorzando così gli impatti trasmessi dalla sospensione.

Freni

- ABS con EBD di serie
- Freni anteriori a disco ventilati da 247 mm

L'impianto frenante di tutte le AYGO è equipaggiato di serie con la più recente generazione del sistema antibloccaggio ABS coadiuvato, a sua volta, da un sistema EBD (Electronic Brake-force Distribution) che assicura la distribuzione ottimale della forza frenante tra avantreno e retrotreno. Quest'ultimo adatta la prestazione dei freni a qualsiasi situazione come, ad esempio, la presenza di passeggeri posteriori o dei bagagli. Ma questo sistema ABS presenta numerose altre caratteristiche: l'attuatore è del 36% più leggero e più compatto rispetto ai sistemi precedenti, mentre i sensori del sistema sono del tipo "attivo", quindi in grado di monitorare i più piccoli movimenti dell'auto, anche all'indietro.

Infine, l'impianto frenante è costituito da dischi anteriori ventilati di 247 mm di diametro e tamburi posteriori da 200 mm: queste caratteristiche, unite al peso ridotto della vettura, garantiscono spazi di arresto sempre contenuti ed un'eccellente resistenza all'affaticamento.

Motori

www.aygo.toyota.it

Motori

Prestazioni, efficienza e tecnologia

- Motore Toyota 1.0 con fasatura variabile VVT-i
  - Un propulsore estremamente leggero di appena 67 kg
  - Potenza e coppia al vertice del segmento
  - Consumi ed emissioni estremamente ridotti
  - In futuro sarà disponibile il cambio M-MT, manuale robotizzato
- In futuro verrà introdotto un motore diesel 1.4 di derivazione PSA
  - Costruito interamente in alluminio

Il nuovissimo 3 cilindri VVT-i di 1.0 litro di cilindrata

- Uno dei propulsori più leggeri del mercato – 67 kg
- Potenza e coppia al vertice
- Consumi ed emissioni estremamente ridotti

Questo inedito motore a benzina completamente adotta le tecnologie più recenti per offrire livelli di prestazioni, consumi ed emissioni al vertice della classe.

Uno degli obiettivi del progetto era di offrire un motore che potesse unire le soluzioni tecnologiche più avanzate ad un peso estremamente contenuto. Oltre alla scelta di adottare una costruzione interamente in alluminio, si è cercato ottenere le dimensioni più compatte riducendo ad appena 7 mm la distanza tra i cilindri – il più basso valore di sempre in un motore Toyota.

Altri elementi, come il corpo farfallato ed il condotto d'iniezione sono realizzati in resina anziché in metallo al fine di ridurne il peso.

Il risultato finale è un motore 998 cm^3 che pesa solamente 67 kg, un valore difficilmente riscontrabile in altri motori della stessa categoria.

Questa unità è sia la più potente della categoria 1.0 litri in termini di potenza (68 CV / 50 kW) che quella al vertice della classe come coppia massima (93 Nm a 3.600 giri/min).

Per poter assicurare la migliore guidabilità in città (dove si succedono continuamente accelerazioni e rallentamenti) il team di sviluppo voleva che il nuovo motore fosse in grado di fornire livelli più alti di coppia a bassi e medi regimi. Ciò ha richiesto una completa ottimizzazione del sistema di aspirazione, calcolando la corretta lunghezza del collettore e un diametro più stretto per la porta di aspirazione.

L'eccellente guidabilità di questo propulsore, però, deriva in gran parte da 2 elementi:

- l'esclusivo sistema Toyota VVT-i (Variable Valve Timing – intelligent), cioè il sistema di fasatura variabile della valvole d'aspirazione che permette di ottenere una ottimale distribuzione della coppia su tutto l'arco di utilizzo del motore;
- il frazionamento del motore a 3 cilindri: un tre cilindri, a parità di cilindrata, offre 2 significativi vantaggi rispetto ad un 4 cilindri, cioè una riduzione del peso e una coppia più elevata soprattutto a basso numero di giri.

Un 3 cilindri VVT-i, quindi, è il motore perfetto per la città: leggero, ricco di coppia e quindi capace di garantire ottimi spunti in accelerazione.

Ma un altro elemento vincente di questo progetto sono i consumi estremamente ridotti che comportano, di conseguenza, emissioni inquinanti altrettanto contenute. Per raggiungere questi risultati, gli ingegneri hanno dovuto ridurre le perdite di rendimento dovute all'attrito: per ottenere ciò, i pistoni adottano un nuovo rivestimento in resina e fasce sottili a bassa tensione. Sfalsando leggermente l'albero a gomiti, inoltre, è stato possibile ridurre l'angolo di biella e quindi minimizzare l'attrito tra i pistoni e le camere cilindriche. Il frazionamento a 3 cilindri, infine, contribuisce a diminuire le perdite per attrito grazie alla riduzione del numero di parti in movimento.

Il risultato di questi studi è sintetizzabile in due valori: il consumo combinato e le emissioni di CO_2, rispettivamente 4,6 litri/100 km e 109 g/km, che pongono AYGO 1.0 al vertice del segmento delle vetture compatte.

Cambio M-MT e motore turbodiesel 1.4

In futuro AYGO potrà essere equipaggiata con il cambio manuale multi-modale (M-MT – Multi-mode Manual Transmission) e con un nuovo motore turbodiesel 1.4 dai consumi incredibilmente ridotti.

Il cambio M-MT si caratterizza per il funzionamento automatico della frizione e offre la scelta tra una modalità automatica (E) e una modalità sequenziale (M), per adattarsi alle necessità del guidatore.

Le caratteristiche di fluidità di funzionamento e velocità di risposta contribuiscono ad esaltare le doti cittadine di AYGO, consentendo una guida confortevole e rilassata con consumi comparabili alle versioni con il cambio manuale tradizionale.

Inoltre, questo cambio dispone della logica ΔTA (Delta Throttle Acceleration): quando si preme energicamente il pedale dell'acceleratore, l'ECU (Electronic Control Unit) favorirà l'inserimento della marcia inferiore per migliorare l'accelerazione. Se l'acceleratore viene rilasciato all'improvviso, anziché inserire la marcia superiore, l'ECU manterrà la marcia corretta per il freno motore in modo da assicurare una maggiore sicurezza di marcia ed una guida più adeguata alle condizioni.

Questa avanzata logica di funzionamento permette ad AYGO di affrontare in piena sicurezza anche i percorsi di montagna dove il freno motore è fondamentale per affrontare le discese in piena sicurezza.

I futuro, AYGO sarà anche disponibile con un motore diesel di 1.4 litri di derivazione PSA Peugeot Citroën. Questa unità interamente in alluminio sviluppa una potenza di 54 CV a 4000 giri/min.

Un intelligente sistema di fissaggio motore

- Contribuisce a ridurre l'NVH
- Migliora il comfort della nuova piccola Toyota

Su entrambi i motori viene impiegato un sistema di montaggio rivoluzionario che riduce drasticamente il propagarsi di rumore e vibrazioni. Invece del classico schema a 3 punti di ancoraggio, sulla AYGO viene utilizzato un fissaggio del motore su ogni lato, tracciando così una linea ideale che intercetta il baricentro del motore. Il terzo punto di fissaggio del motore (posizionato sul fondo del vano motore) viene sostituito da un'asta di reazione che sopprime efficacemente il movimento torcente del propulsore.

Sicurezza

Sicurezza

Un’espressione di qualità

- Equipaggiata con l’ultima generazione di ABS
- Dotata del sistema di minima intrusione nell’abitacolo MICS
- Disponibilità di airbag frontali e laterali
- Sistema di avvertimento di cintura non allacciata di serie

La qualità che è alla base del DNA di Toyota, trova la sua espressione più visibile su AYGO attraverso una serie di idee intelligenti che contribuiscono ai più elevati livelli di sicurezza disponibili nel segmento delle vetture compatte.

Sicurezza attiva

- ABS con EBD di serie
- Dotazioni di sicurezza complete

AYGO è equipaggiata di serie con la più recente generazione di ABS, a garanzia di un elevato livello di sicurezza attiva. Viene completato dall’EBD (Electronic Brake-force Distribution) che gestisce la forza frenante su ogni singola ruota e consente ad AYGO di raggiungere standard dinamici di riferimento nella categoria.

I fari di AYGO vantano un fascio di illuminazione ai vertici della classe per profondità – più di 80 metri gli anabbaglianti – che consente di guidare in piena sicurezza anche nelle condizioni di luce più critica.

Altre dotazioni di serie, come i retrovisori con regolazione dall’interno, il tergilunotto e lo sbrinatore, contribuiscono al raggiungimento di un ottimale livello di sicurezza.

Sicurezza passiva

- Sistema di minima intrusione nell'abitacolo MICS
- Telaio a dispersione di energia in caso di incidente
- Cicalino cinture non allacciate

La struttura di AYGO sfrutta il sistema di **Minima Intrusione nell'Abitacolo** (MICS) inaugurato da Toyota con Avensis nel 2003 e poi con Corolla Verso nel 2004: questa gabbia di sicurezza riduce efficacemente il rischio di traumi gravi conseguenza di incidente ed ha contribuito a far raggiungere le 5 stelle al test Euro NCAP ad Avensis e Corolla Verso.

Il sistema MICS è in grado di dissipare rapidamente l'energia di un impatto distribuendola uniformemente su tutta la struttura di sicurezza, minimizzando così traumi ai passeggeri.

Cuore della struttura MICS sono un pannello inferiore più spesso, il tunnel centrale rinforzato e due barre di protezione su ogni porta (la normale barra diagonale più una seconda più spessa posizionata sulla linea di cintura), una realizzazione unica in questo segmento.

Nell'eventualità di un urto frontale, l'energia d'impatto viene convogliata dagli elementi preposti all'assorbimento verso i montanti anteriori, nel pannello inferiore, nel tunnel centrale e nelle barre laterali e, quindi, nella sezione posteriore del telaio. In questo modo l'energia risulta dispersa attraverso l'intera scocca.

Dispersione dell'energia in caso d'urto frontale

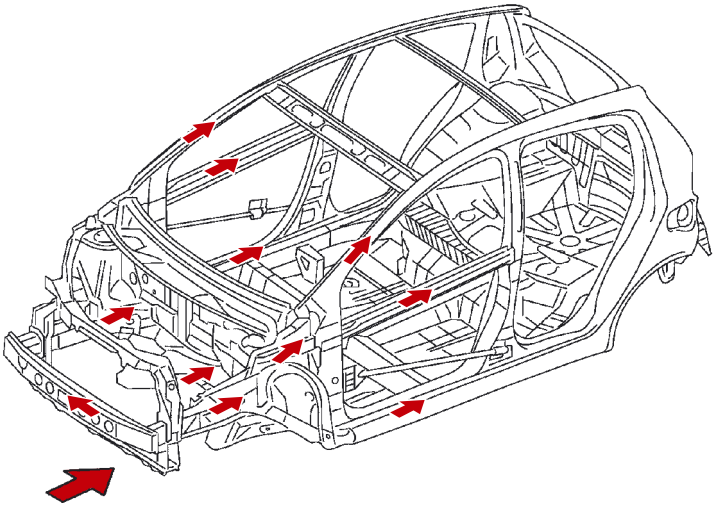

Nel caso di un urto laterale, invece, l'energia viene incanalata non solo attraverso le barre anti-intrusione e il pannello inferiore, ma anche su una traversa del pavimento connessa al pannello inferiore tramite una robusta paratia, quindi attraverso il montante centrale e due traverse sul tetto. In questo modo l'energia viene indirizzata verso l'altro lato della scocca e perciò dissipata.

Dispersione dell'energia in caso d'urto frontale

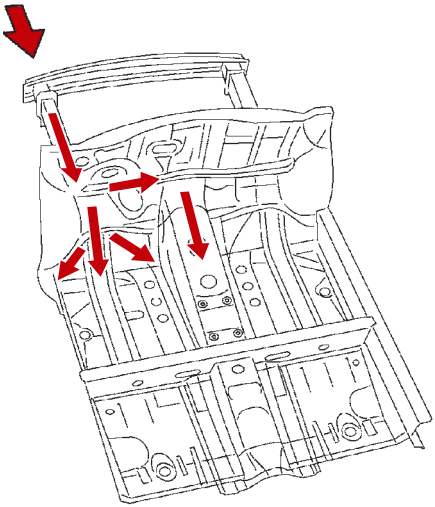

Barre nella linea di cintura

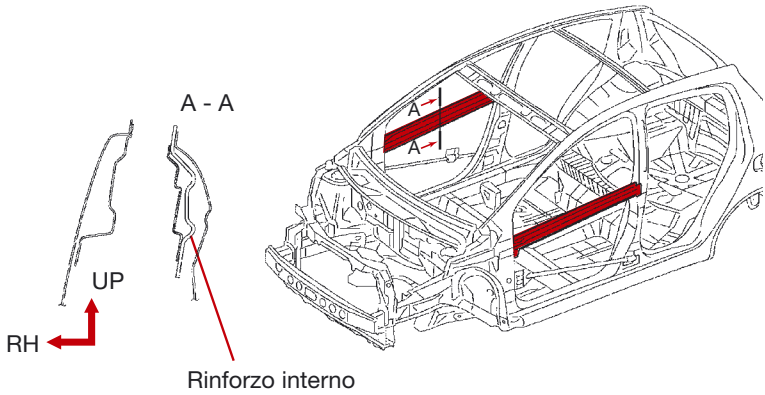

La robusta struttura di sicurezza è completata dagli **airbag** frontali e laterali.

All'interno di AYGO si ritrovano altre dotazioni di sicurezza che testimoniano la cura riservata alla protezione degli occupanti, come i pretensionatori delle cinture

dei sedili anteriori, un interruttore per la disattivazione dell'airbag lato passeggero ed un segnale acustico che avvisa del mancato allacciamento della cintura di sicurezza del guidatore.

Essendo una vettura pensata specificamente per l'ambiente cittadino, AYGO presta grande attenzione alla protezione del pedone. Sezioni fondamentali come il frontale ed il paraurti prevedono strutture ad assorbimento di energia che minimizzano i traumi nel caso d'impatto con un pedone.

Rinforzo del paraurti

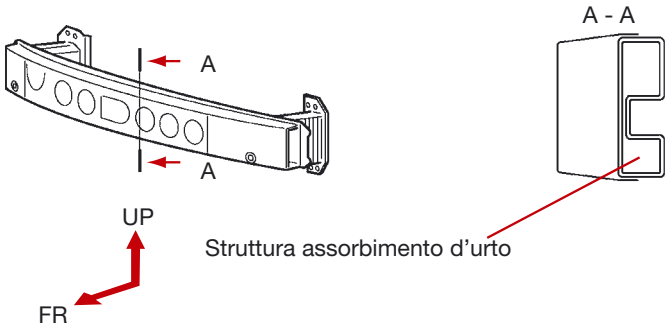

Struttura assorbimento urto

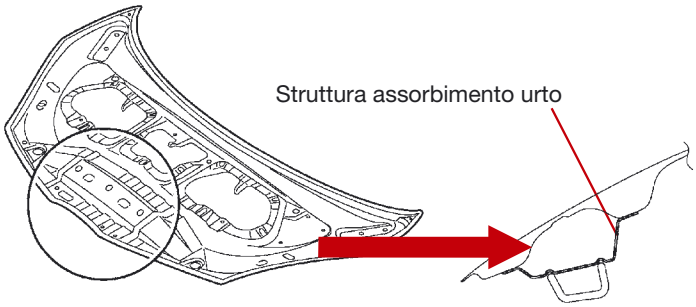

Staffa di supporto del cofano

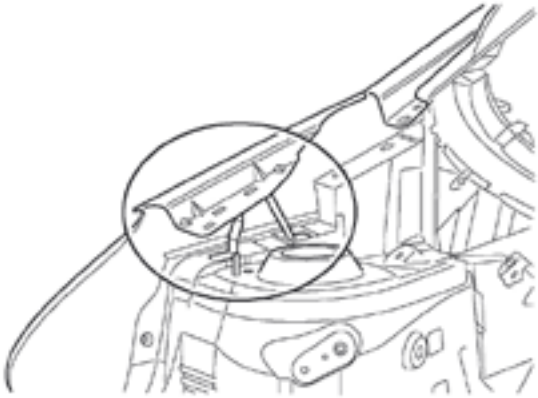

Costi di
esercizio
8
AYGO

GAME
AREA

Costi di esercizio

Pensata per il budget del cliente

- Basso tempo complessivo di manutenzione
- Estremamente parca nei consumi – 4.6 l/100 km (nel ciclo combinato)
- Garanzia generale di 3 anni o fino a 100.000 km
- 12 anni di garanzia contro la corrosione

Quando ha progettato AYGO, Toyota non voleva solo creare un'automobile trendy per la città, ma intendeva fornire una soluzione completa alla mobilità dei giovani che, a doti di praticità, stile e dinamicità, unisse costi di gestione contenuti.

Bassi costi di manutenzione

- Il tempo di manutenzione più basso nella classe
- La migliore economia di consumi nella classe

Come vettura progettata espressamente per le giovani generazioni, anche l'aspetto economico legato ai costi di gestione deve soddisfare le aspettative di questi clienti.

AYGO 1.0 VVT-i vanta **il tempo complessivo di manutenzione, per i primi 100.000 km, più basso della classe** - 4.2 ore. Ciò significa che la voce costi di lavorazione nella fattura di manutenzione sarà decisamente più contenuta rispetto ai concorrenti.

Infine, elemento altrettanto importante perché lo si vive ogni giorno, AYGO è tra le auto a benzina con i consumi più contenuti: solo 4,6 litri/100 km nel ciclo combinato.

Solidi valori

- **Garanzia generale di 3 anni o fino a 100.000 km**
- 12 anni di garanzia contro la corrosione
- Innovativi programmi finanziari per l'acquisto

Ogni AYGO è coperta da una **garanzia europea di 3 anni** (o fino 100.000 km se percorsi prima della scadenza temporale): questo, in aggiunta alla **garanzia di 12 anni contro la corrosione**, è un elemento che non ha riscontro sui diretti concorrenti e che certifica la qualità della nuova piccola Toyota.

Per andare incontro alle necessità di un pubblico giovane, che in molti casi si troverà di fronte all'acquisto della propria prima auto, Toyota Financial Services (TFS) lancerà numerosi programmi finanziari che offriranno una vasta scelta di formule di acquisto.

Produzione

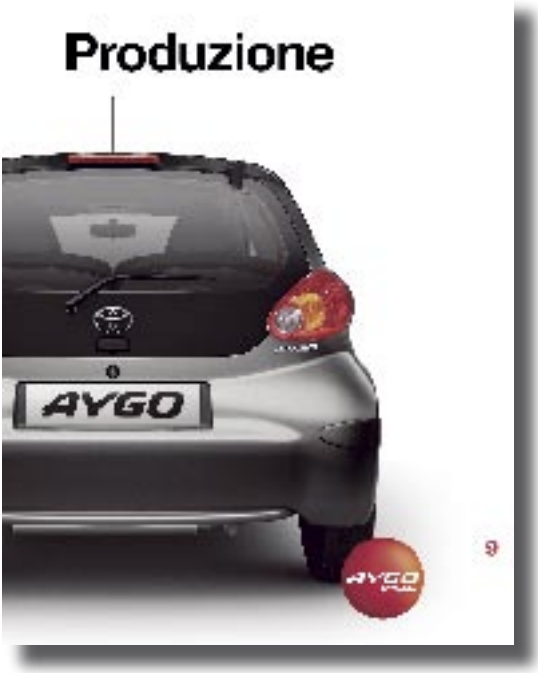

www.aygo.toyota.it

Produzione

7° sito produttivo Toyota Europa

- Posizionato vicino a Kolín, nella Repubblica Ceca
- Un investimento complessivo di €1,3 miliardi, equamente suddivisi tra Toyota e PSA
- Adozione del Toyota Production System (TPS)
- Una capacità annua di 300,000 unità, di cui un terzo di AYGO

Il 20 Dicembre 2001 Toyota Motor Corporation e PSA Peugeot Citroën hanno annunciato la scelta della località dove costruire il loro nuovo impianto congiunto, Toyota Peugeot Citroën Automobile (TPCA). Il processo di selezione aveva richiesto sei mesi durante i quali i rappresentati delle due compagnie avevano esaminato molte aree in Europa. Alla fine l'ha spuntata la città ceca di Kolín, a 60 km dalla Capitale, Praga. A favore di Kolín hanno giocato la sua favorevole ubicazione al centro dell'Europa, la vicinanza con importanti mercati e le ottime connessioni con le principali arterie di trasporto.

La costruzione dell'impianto è iniziata nell'Aprile 2002, per essere completata nel giro di appena un anno.

Un criterio fondamentale è stata la ricca tradizione di storia industriale della Repubblica Ceca nei riguardi dell'industria automobilistica; ciò ha creato le aspettative e la formazione di una forza lavoro qualificata. Inoltre, la fabbrica automobilistica necessitava di una base di primo piano per poter offrire servizi e forniture a un qualificato livello europeo. Kolín ha soddisfatto tutti questi requisiti.

Il sito di 124 ettari fa parte di un investimento totale di €1,3 miliardi (valore comprendente i costi di sviluppo) divisi equamente tra entrambi i costruttori. Questo è un valore di riferimento per investimenti esteri nella Repubblica Ceca.

Oltre ai benefici economici diretti di TPCA con l'impiego di oltre 3.000 persone, vi sono molte aziende dell'indotto che beneficiano di questa presenza. L'arrivo di TPCA assicura in modo indiretto altri 7.000 posti di lavoro in tutte le aree, dalla produzione di componenti dell'auto fino a servizi correlati.

La produzione di Toyota AYGO ha preso il via a Febbraio 2005.

Sistema di Produzione Toyota

- Un'auto al minuto
- Impiego attivo del Jidoka
- Completa flessibilità di linea

TPCA ha una capacità di produzione di 300.000 unità, un terzo delle quali sono AYGO. Quando lavorerà a pieno ritmo, ogni minuto un'auto uscirà dalle catene di montaggio della fabbrica.

Questo impianto adotta completamente il Sistema di Produzione (TPS), esattamente come in ogni altra fabbrica Toyota nel mondo.

Uno dei principi basilari del TPS è il Jidoka. Questo dà ad ogni impiegato la possibilità di fermare la linea di produzione qualora riscontri una qualsiasi anomalia. Oltre ad assicurare un controllo totale agli addetti alla linea, il Jidoka incarna il principio secondo cui la qualità viene prima di ogni altra cosa, anche di ritmi di produzione più veloci. A tutti i dipendenti di TPCA è stato chiesto di applicare attivamente il Jidoka, e dunque diventare una parte importante nel processo di miglioramento della qualità.

E' anche grazie alla flessibilità garantita da TPS che una singola linea può produrre tre differenti automobili (Citroën, Peugeot e Toyota) nello stesso tempo, variando ulteriormente altri elementi come i colori esterni ed il livello di equipaggiamento.

Specifiche tecniche
& principali equipaggiamenti
AYGO
10

Specifiche tecniche

Motore	**1.0L VVT-i**
Tipo	3 cilindri in linea
Alimentazione	Benzina (min. 95 ottani)
Distribuzione	DOHC 12 valvole
Cilindrata (cm^3)	998
Alesaggio x corsa (mm)	71,0 x 84,0
Rapporto di compressione	10,5
Potenza massima (kW) CV/giri	(50) 68@6000
Coppia massima (Nm/giri)	93@3600
Emissioni	EURO IV

Trasmissione		
Trazione		Anteriore
Frizione		Monodisco a secco
Cambio		5 marce manuale
Rapporti	1ª	3,545
	2ª	1,913
	3ª	1,310
	4ª	1,027
	5ª	0,850
	Retromarcia	3,214
Rapporto di riduzione finale		3,550

Freni	
Anteriori	Disco ventilati (Ø247 mm)
Posteriori	Tamburo (Ø200 mm)
Altre caratteristiche	ABS con EBD

Sterzo	
Tipo	Pignone e cremagliera, servosterzo elettrico ad effetto progressivo
Diametro di sterzata tra marciapiedi (m)	9,5

Ruote	Di serie	Optional su AYGO Sol
Cerchi	14 x 4 1⁄2 J (acciaio)	14 x 4 1⁄2 J (lega)
Pneumatici	155/65 R 14	155/65 R 14

Dimensioni esterne	
Lunghezza (mm)	3.410
Larghezza (mm)	1.615
Altezza (mm)	1.465
Passo (mm)	2.340
Carreggiata anteriore (mm)	1.415
Carreggiata posteriore (mm)	1.405
Sbalzo anteriore (mm)	640
Sbalzo posteriore (mm)	430

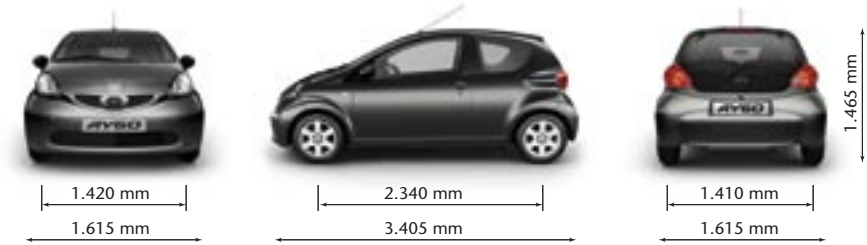

Dimensioni interne	
Lunghezza (mm)	1.758
Larghezza (mm)	1.375
Altezza (mm)	1.245

Bagagliaio	
Capacità (dm^3)	139
Altezza (mm)	850
Lunghezza (mm)	477
Altezza di carico (mm)	767

Pesi	
In ordine di marcia (kg)	895
Massa complessiva (kg)	1.180

Prestazioni*	
Velocità massima (km/h)	157
0-100 km/h (sec.)	14,2
0-400 m (sec.)	19,5

* Rilevate con due persone a bordo

Consumi	
Combinato (l/100 km)	4,6
Extra urbano (l/100 km)	4,1
Urbano (l/100 km)	5,5
Capacità serbatoio (l)	35

Emissioni CO_2	
Combinado (g/km)	109
Extra urbano (g/km)	97
Urbano (g/km)	129

Principali equipaggiamenti di AYGO e AYGO Sol (di serie o a richiesta)

- ABS ed EBD
- Airbag frontali (guidatore + passeggero)
- Airbag laterali
- Interruttore disinserimento airbag lato passeggero
- Sistema avvertimento allaccio cintura lato guida (con segnalazione sonora)
- Poggiatesta posteriori (regolabili)
- Sistema ISOFIX bambino (2 sui sedili esterni)
- Fari fendinebbia

- Climatizzatore
- Alzacristalli elettrici
- Chiusura centralizzata
- Chiusura centralizzata con telecomando a distanza
- Contagiri
- Sistema Audio con Radio RDS, lettore CD e 2 altoparlanti
- Sistema Audio con Radio RDS, lettore CD e 6 altoparlanti
- Sedili posteriori ripiegabili (funzionalità 50/50)
- Specchietti di cortesia (guidatore e passeggero)
- Specchietti retrovisori esterni con regolazione dall'interno

- Tergilunotto
- Sbrinatore elettrico
- Spia luci accese
- Volante regolabile in altezza
- Rivestimento esclusivo Sol
- Sedile posteriore ripiegabile
- Vaschetta portaoggetti

- Paraurti in tinta
- Protezioni paraurti in tinta
- Maniglie porta / specchietti retrovisori in tinta
- Cerchi in lega (14”)

Le specifiche tecniche e gli equipaggiamenti presenti in questa cartella stampa possono variare in funzione delle esigenze dei singoli mercati. Toyota Motor Marketing Europe si riserva il diritto di apportare in qualsiasi momento, senza preavviso, modifiche alle specifiche ed agli equipaggiamenti dei propri modelli.